# Nessino, weiß

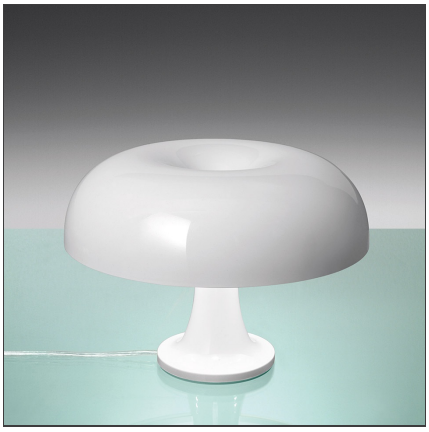

**IP**20

## DESIGN

Giancarlo Mattioli, Gruppo Architetti Urbanisti Città Nuova

## BESCHREIBUNG

Tischleuchte mit diffusem Lichtaustritt; Körper und Schirm aus Polycarbonat.

## TECHNISCHE ZEICHNUNGEN

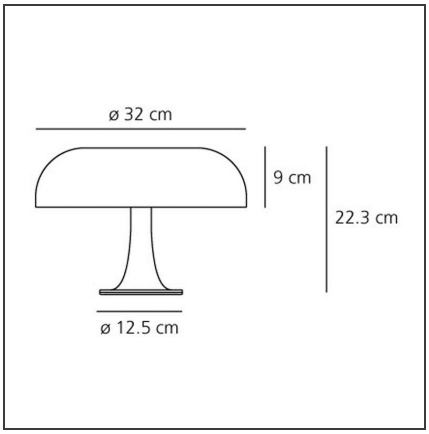


## FUNKTIONEN

| | | | |
|---|---|---|---|
| **Artikelnummer:** | 0039060A | **Material:** | Polykarbonat |
| **Farbe:** | weiß | **Serie:** | Design |
| **Installation:** | Tischleuchte | **Lichtverteilung:** | diffus, direkt |
| **Anwendungsbereich:** | Innenbeleuchtung | | |

## DIMENSION

| | | | |
|---|---|---|---|
| **Höhe:** | cm 22.3 | **Widerstand:** | N/D |
| **Durchmesser Fuß:** | cm 12.5 | **Glühdrahttest:** | 850°C |

## OHNE LEUCHTMITTEL

| | | | |
|---|---|---|---|
| **Kategorie:** | HALO | **Farbwiedergabe:** | 100 |
| **Anzahl:** | 4 | **Farbtemperatur(K):** | 3000K |
| **Watt:** | 20W | **Class:** | A |
| **Sockel:** | E14 | | |
| **Lebensdauer (h):** | 2000h | | |

## ALTERNATIVE LICHTQUELLEN

| | |
|---|---|
| **Kategorie:** | LED |
| **Anzahl:** | 4 |
| **Watt:** | 2W |
| **Typ:** | 2 |
| **Sockel:** | E14 |
| **Class:** | A |

## LUMINAIRE

| | | | |
|---|---|---|---|
| **Watt:** | 80W | **Lichtstrom (lm):** | 680lm |
| **Spannung (V):** | 220V-240V | **CCT:** | 3000K |